FibreTec®

BASE REMSA 240 F

Base di fissaggio e dissipazione ad incasso con cornice, in alluminio anodizzato naturale per strip led

Recessed mounting and dissipation base with frame, natural anodized aluminum for led strip

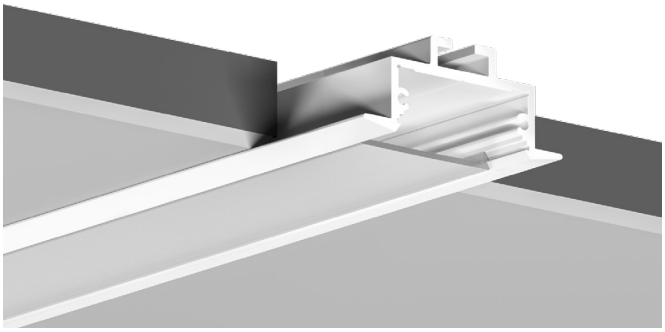

DIMENSIONI / SIZE

31mm x 15,7 mm, 42,9mm
con cornice (foro 31 mm);
lunghezza massima 3m

Profile width 31 mm x 15.7mm.
42,9mm with frame (hole 31mm)
Length customizable up to 3m

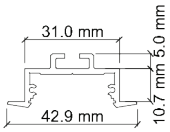

FINITURA / FINISHING

Color argento anodizzato (G) verniciatura bianco RAL 9016 (B)
Noir 100 Sable (N)

White Ral 9016 (B) / Anodised silver (G) / Noir 100 Sable (N)

GRADO DI PROTEZIONE / LEVEL OF PROTECTION

IP 40
IP65 (con trattamento resinatura da applicare sul profilo in alluminio)

IP 40
IP65 (with resin layer to be applied on the aluminium profile)

LUNGHEZZA CAVO / LEVEL OF PROTECTION

Se cablato, apparecchio fornito di standard con cavo 0.30m uscita di testa attraverso tappo preforato

Standard head wiring with cable 0.30m through pre-drilled stopper

INSTALLAZIONE / INSTALLATION

Applicabile a cartongesso.
1 - Montaggio in file continue
2 - Linee con angoli 90°
3 - Linee con angoli diversi da 90° (salvo limiti strutturali)
4 - Linee soffitto/parete

Applicable to plasterboard
1 - Assembly continuous rows.
2 - Lines with 90° angles.
3 - Lines with angles other than 90 (except structural limitations)
4 - Lines ceiling/wall

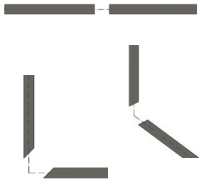

COPERTURE / COVER

COP PCF 240

Copertura piatta in policarbonato opalina
Lunghezza personalizzabile max 20m

Flat polycarbonate opal cover.
Customizable up to 20m

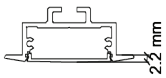

TAPPI / CAPS

END CAP 240 F

Tappo di chiusura in alluminio
Dimensioni: 30.8 x 16 x sp.2 mm.
Stessa finitura della lampada

Sealing stopper
Dimensions: 30.8 x 16 x sp.2 mm.
Same finish as the lamp

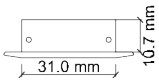

FISSAGGIO/ FIXING

ST 240 F

Molla per fissaggio
Consigliato l'utilizzo ogni 70 cm
Dimensioni: 32 x 18,5 mm

Spring for fixing
Recommended use every 70 cm
Dimensions: 32 x 18.5 mm

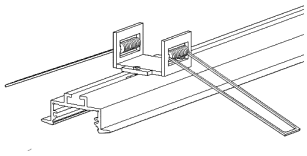

LAVORAZIONI SPECIALI PER PRODOTTI IN IP / SPECIAL PROCESSES FOR IP PRODUCTS

1 - TRATTAMENTO NANOTECNOLOGIA

1 - NANOTECHNOLOGY PROCESSING FOR STRIPLED

Processo per montaggio prodotti in zone umide (bagni, cantine..)
Per linee più lunghe di 3m, questa lavorazione può essere effettuata sia per la fonitura con Soluzione 1 o 2 (vedi voce cablaggi)

Process for mounting products in wetlands (bathrooms, cellars..)
For lines longer than 3m, this processing can be done either for the Solution 1 or 2 (see wiring)

2 - TRATTAMENTO RESINATURA

2 - PRIMMING OF RESIN LAYER ON STRIPLED

Processo per rendere strip IP65, per montaggio in esterni
Per linee più lunghe di 3m, questa lavorazione può essere effettuata solo per la fornitura con Soluzione 2 (vedi voce cablaggi)
A richiesta è possibile un'ulteriore lavorazione che prevede il riempimento del profilo con adeguati strati opalini/trasparenti di resina per avere una lampada finita completamente stagna (non è possibile poi effettuare modifiche parziali sulla stessa) lunghezza massima 3m

Process for make IP65 strip, for outdoor mounting
For lines longer than 3m, this processing can be done for the Solution 2 (see wiring)
On demand, further processing is possible, which involves filling the profile with specific opal/transparent layers of resin to have a completely watertight finished lamp (it is not possible to make partial changes on the same) maximum length 3m

ATTENZIONE: Il trattamento può portare a viraggi della termperatura colore della strip.
Contattare il nostro ufficio tecnico per maggiori informazioni

ATTENTION: Processing can lead to a change in the colour of the strip.
Contact our technical department for more information

CABLAGGI / WIRINGS

Lavorazione standard
Standard processing

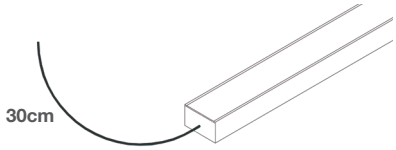

A - uscita cavo testa con 30cm cavo (standard)
(a richiesta fornibile con lunghezze cavo personalizzabili)
A - head wiring with cable 30cm (standard)
(available on request with customizable cable lengths)

Lavorazione speciale
Special processing

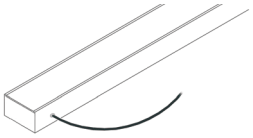

B - uscita cavo laterale con 30cm cavo
(a richiesta fornibile con lunghezze cavo personalizzabili)
B - lateral wiring with cable 30cm
(available on request with customizable cable lengths)

Lavorazione speciale
Special processing

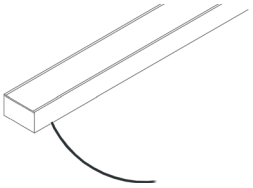

C - uscita cavo retro con 30cm cavo
(a richiesta fornibile con lunghezze cavo personalizzabili)
C - wiring from behind with cable 30cm
(available on request with customizable cable lengths)

ATTENZIONE: con il trattamento di resinatura per installazioni in zone esterne scoperte o a rischio infiltrazioni, è consigliabile utilizzare l'uscita cavo di testa,o, dotare l'uscita cavo dal retro di elemento di tenuta all'acqua. Contattare il nostro ufficio tecnico per approfondimenti

WARNING: Resin layer for installations in uncovered outdoor areas or at risk of infiltration, it is advisable to use head wiring, or, equip wiring from behind of the element of water tightness. Contact our technical office for further information

Lavorazione speciale
Special processing

D - coppia di jack a presa rapida
(uscita cavo può essere tipo A, B, C)
D - pair of quick jacks
(cable output can be type A, B, C)

LINEE PIU' LUNGHE DI 3M / LINES LONGER THAN 3M

SOLUZIONE 1
SOLUTION 1

Per la creazione di linee più lunghe di 3m (lunghezza massima dei profili) verranno forniti in cantiere un numero di profili necessari a raggiungere la lunghezza ordinata, unica copertura (lunghezza massima 20m), e una strip cablata ad 1 (fino a 5 metri) o ad entrambe le estemità (da 5 a 10m) + gli accessori e le clip di fissaggio.
In questa soluzione la strip dovrà essere incollata in cantiere, dopo aver fissato le basi

For creating lines longer than 3m (maximum length of the bars) will be supplied at the worksite a number of profiles needed to reach the length ordered, one covering part (maximum length 20m), and a wired strip at 1 (up to 5 meters) or at both ends (from 5 to 10m) + fixing accessories and clips.
In this solution the strip shall be glued at the worksite, after having fastened the bases

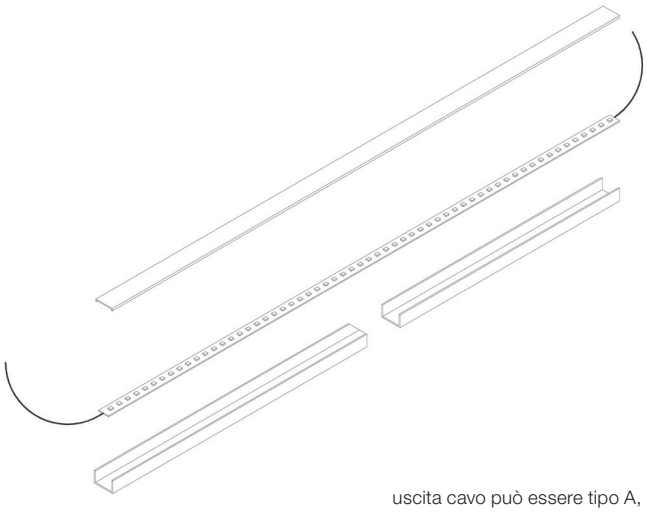

uscita cavo può essere tipo A, B, C
cable output can be type A, B, C

SOLUZIONE 2
SOLUTION 2

Per la creazione di linee più lunghe di 3m (lunghezza massima delle barre) verranno fornite in cantiere 2 o più barre, necessarie al raggiungimento della lunghezza ordinata, già cablate in azienda, con copertura unica (lunghezza massima 20m) o divisa come le barre fornite.
Ogni barra può essere fornita con jack a presa rapida o singolo cavo da 30cm (standard) e complete di tappi.

For creation of lines longer than 3m (maximum length of the bars according to catalogue) will be supplied at the worksite 2 or more bars, needed to reach the ordered length, already wired at the firm, with single cover (maximum length 20m) or split as the supplied bars. Each bar can be supplied with a quick-release jack or a single 30cm cable (standard) with end caps.

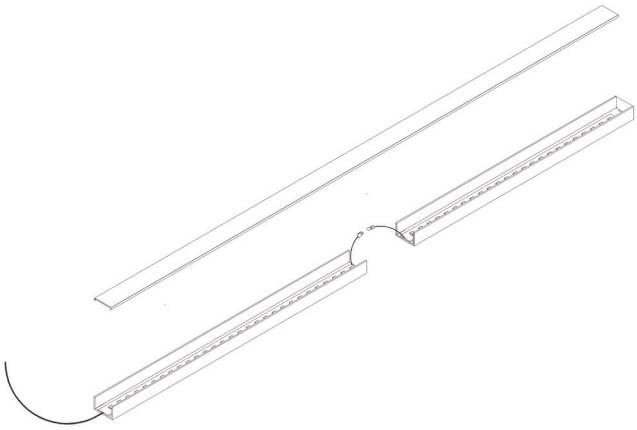

FibreTec®

DATI ILLUMINOTECNICI ED ELETTRICI / LIGHTING AND ELECTRICAL DATA

Parametri illuminotecnici elettrici ed ottici, secondo norma CEI EN 62722-2-1
Electrical and optical lighting parameters, according to the CEI EN 62722-2-1 standard

*Alimentatori ed eventuali sistemi di dimmerazione devono essere sempre remotati
**Power supplies and dimming systems must always be remote

Sorgenti luminose consigliate	Recommend light source	**Remsa 240**
		Remsa 240 HP
		Remsa 144 HX
		120RGB/RGBW
Altre sorgenti luminose installabili*	Other light sources that can be installed*	fino a 2 strip 120RGB/RGBW/DW/ serie RMS up to 2 strip 120RGB/ RGBW/DW/RMS serie (max.single strip 12mm)
***contattare il nostro ufficio tecnico per maggiori info** ***contact our technical department for more info**		
Apertura fascio	Beam	120°
Indice di resa cromatica Ra	Color Rendering coefficient Ra	>90
Deviazione cromatica Step MacAdam	Color deviation Step MacAdam	2

Cover Opal - CDL polare
CDL polar

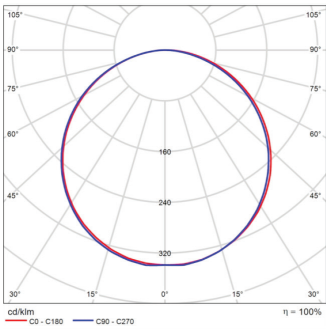

Sorgenti luminose*	Light source **	**Remsa 240**
Temperatura di colore CCT	Color temperature CCT	**2700K**
Flusso effettivo	Actual flux	**1543 lm/m**
Potenza	Power	**21 W/m**
Efficenza luminosa lm/W	Luminous efficiency lm/W	**73 lm/W**
Voltaggio	Voltage	**24V DC**
Temperatura di colore CCT	Color temperature CCT	**3000K**
Flusso effettivo	Actual flux	**1624 lm/m**
Potenza	Power	**21 W/m**
Efficenza luminosa lm/W	Luminous efficiency lm/W	**77 lm/W**
Voltaggio	Voltage	**24V DC**
Temperatura di colore CCT	Color temperature CCT	**4000K**
Flusso effettivo	Actual flux	**1710 lm/m**
Potenza	Power	**21 W/m**
Efficenza luminosa lm/W	Luminous efficiency lm/W	**81 lm/W**
Voltaggio	Voltage	**24V DC**

Sorgenti luminose*	Light source**	**Remsa 240 HP**
Temperatura di colore CCT	Color temperature CCT	**2700K**
Flusso effettivo	Actual flux	**2900 lm/m**
Potenza	Power	**42 W/m**
Efficenza luminosa lm/W	Luminous efficiency lm/W	**69 lm/W**
Voltaggio	Voltage	**24V DC**
Temperatura di colore CCT	Color temperature CCT	**3000K**
Flusso effettivo	Actual flux	**3045 lm/m**
Potenza	Power	**42 W/m**
Efficenza luminosa lm/W	Luminous efficiency lm/W	**73 lm/W**
Voltaggio	Voltage	**24V DC**

Temperatura di colore CCT	Color temperature CCT	**4000K**
Flusso effettivo	Actual flux	**3350 lm/m**
Potenza	Power	**42 W/m**
Efficenza luminosa lm/W	Luminous efficiency lm/W	**79 lm/W**
Voltaggio	Voltage	**24V DC**

Sorgenti luminose*	Light source **	**Remsa 144 HX**
Temperatura di colore CCT	Color temperature CCT	**3000K**
Flusso effettivo	Actual flux	**2610 lm/m**
Potenza	Power	**25 W/m**
Efficenza luminosa lm/W	Luminous efficiency lm/W	**104 lm/W**
Voltaggio	Voltage	**24V DC**

Temperatura di colore CCT	Color temperature CCT	**4000K**
Flusso effettivo	Actual flux	**2784 lm/m**
Potenza	Power	**25 W/m**
Efficenza luminosa lm/W	Luminous efficiency lm/W	**111 lm/W**
Voltaggio	Voltage	**24V DC**

Temp.Tc@Ta 25°C	Temp.Tc@Ta 25°C	**85°C**
Temperatura standard ambiente esercizio:	Operating temperature	**-20° +45°**
Lifetime	Lifetime	**L80 35.000h (Ta 25°C)**

Alimentatori a tensione costante da ordinare separatamente disponibili sia IP20 che IP67 idonei per installazione in esterni.
Disponibile interfaccia di dimmerazione DALI/DMX/0-10V/ 1-10V, per la versione monocromatica; PWM/DMX/DALI per RGB/RGBW.

Constant voltage ballasts to be ordered separately, both IP20 and IP67 are available and suitable for outdoor installation.
DALI/DMX/0-10V/ 1-10V dimming interface available for monochromatic light; PWM/DMX/DALI for RGB/RGBW

CERTIFICAZIONI / CERTIFICATIONS

- Soddisfa EN60598-1 e relative note
- CE - conforme EN 60598-1
- Norma CEI 34-156 Classe di isolamento: III
- Norma CEI 64-8 e relativi varianti: prodotto può essere installato su superfici infiammabili
- Conforme alla direttive RAEE - D.lgs 49/2014
- IEC/EN 62471:2010 Rischio fotobiologico: RG 0

Satisfies EN60598-1 and related notes
CE - compliance to EN 60598-1
CEI 34-156 Insulation class: III
CEI 64-8 and variants: product can be installed on flammable surfaces
Compliance to the directive RAEE - D.lgs 49/2014
IEC/EN 62471:2010 Photobiological risk: RG 0

CODICI / CODES

Codice / Code	**Finitura / Finishing**
BASE REMSA 240F	B
BASE REMSA 240F	G
BASE REMSA 240F	N
Copertura / Cover	
COP PCF 240	
Tappi / Stoppers	
END CAP 240 P	B
END CAP 240 P	G
END CAP 240 P	N
Molle e giunti / Springs and joints	
ST 240 F	